Entwässerungstechnik – Bodeneinläufe

Entwässerungstechnik – Rinnen

Entwässerungstechnik – Parkflächen

Entwässerungstechnik – GaLaBau

Schachtabdeckungen & Rohrdurchführungen

Ramm- & Kantenschutz

Türen & Fenster

Hygiene- & Einrichtungselemente

Gestalterische Außenelemente

Schaltschränke

Sonderanfertigungen

WIEDEMANN-TECHNIK

Qualität aus Edelstahl

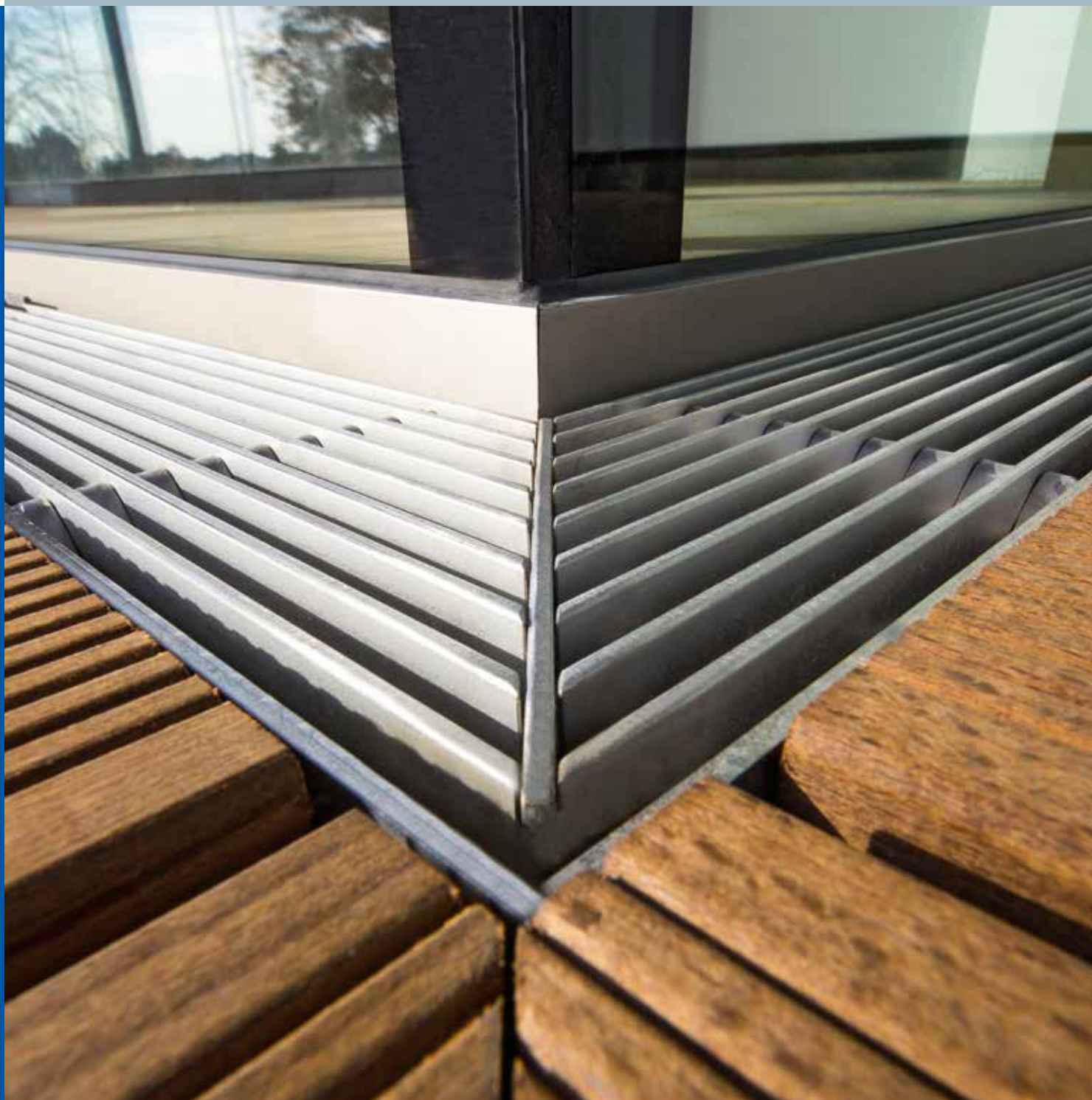

Präzision & Kompetenz in Edelstahl

Seit über 70 Jahren produziert Wiedemann-Technik hochwertige Edelstahlprodukte. Angefangen mit Bodeneinläufen, Rinnen und Schachtabdeckungen für den industriellen Bereich, wurde das Sortiment im Laufe der Jahre um Türen und Fenster sowie Schaltschränke und Entwässerungstechnik für den Garten- und Landschaftsbau erweitert und umfasst heute ein weitreichendes Angebot an Edelstahllösungen.

Die hohe Qualität des Werkstoffs und die ständige Optimierung der Produktion durch die Zertifizierung DIN EN ISO 9001:2008 lassen in unserer Fertigung langlebige Qualitätsprodukte „made in Germany“ entstehen.

Unsere spezialisierten Berater planen und erstellen gemeinsam mit Ihnen das optimale Produkt, ganz nach Ihren Wünschen und Bedürfnissen – kompetent, präzise und stets lösungsorientiert.

Inhalt

Entwässerungstechnik – GaLaBau

- **Fassadenkastenrinnen (FKR)** 4
  - Feststehende Bauhöhe (FKR-F) 6
    - Zubehör 7
  - Höhenverstellbare Bauhöhe (FKR-HV) 8
    - Zubehör 9
  - Terrassenkastenrinne (TKR) 10
  - Sonderlösungen 11
  - Abdeckungen 12
- **Fassadenschlitzrinnen (FSR)** 14
  - Zubehör 17
  - Sonderlösungen 18
  - Abdeckungen 19
- **Dachaufsätze** 20
  - Abdeckungen 21
- **Referenzen** 22
- **Einbauanleitungen** 26
- **Flachdachrichtlinien** 27

Fassadenkastenrinnen (FKR)

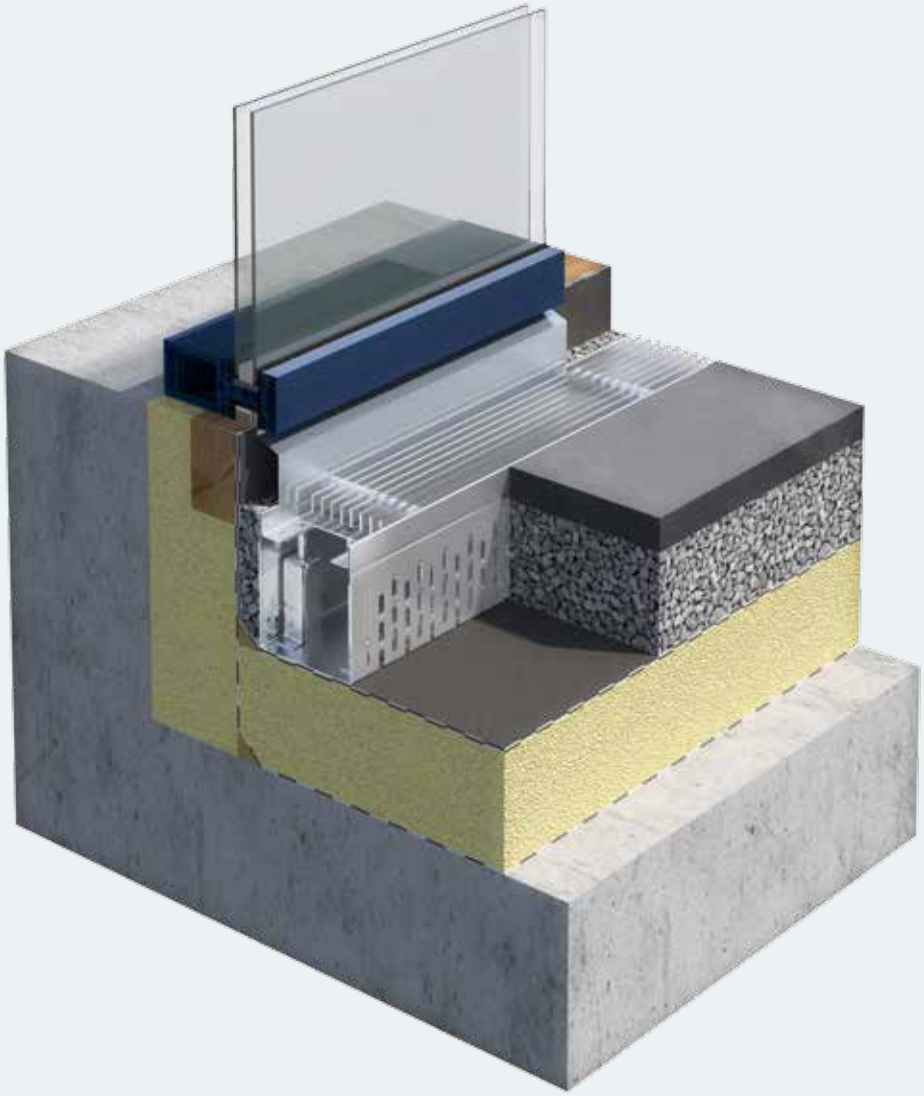

Ansprechendes Design bei hoher Entwässerungsleistung zeichnet das FKR-Rinnensystem aus – strapazierfähig, langlebig und bevorzugt bei Projekten mit hoher Abflussleistung einsetzbar.

Individuell und kostenbewusst – das ist kein Widerspruch. Zügiges und damit kostengünstiges Verlegen ist mit dem umfangreichen Baukastensystem möglich.

Edle Komponenten:
Edelstahl bietet bei allen Bauteilen höchste Korrosionssicherheit für dauerhaft schöne Lösungen.

Vielfältige Einsatzbereiche wie Terrassen, Balkone, Flachdächer, Glas- und Putzfassaden, Dachterrassen und barrierefreies Wohnen machen das FKR-System zum Allrounder.

Variable Entwässerungskonzepte bei langen Strecken sowie verwinkelte und runde Bereiche sind technisch flexibel realisierbar.

Barrierefreiheit
in allen Einsatzbereichen auch bei schwierigen Höhenunterschieden und radialen Übergängen ist möglich.

Optimale Fassadenentwässerung
Design und System in einer Lösung

Ebenso wichtig wie die Bewässerung von Gärten ist die Entwässerung von Terrassen, Freiflächen und Fassaden. Komplette Entwässerungslösungen für Fassaden, Flachdächer, Terrassen und Eingangsbereiche, die einen barrierefreien Zugang benötigen, werden von Wiedemann-Technik angeboten. Hinzu kommt, dass in unserer modernen Welt die Ansprüche an technisch ausgefeilte Lösungen ständig steigen. Immer wichtiger wird dabei die Verknüpfung mit zeitgemäßem Design und edler Optik. Die Fassadenrinnen von Wiedemann-Technik bieten Ihnen beides.

Um Wasser schnell und gezielt abzuleiten, Staunässe zu vermeiden und um Fassaden und Gebäudeanschlüsse zu schützen, stehen Ihnen viele Modellvarianten zur Verfügung. Ob geschlossen oder mit Drainageschlitzen, schmal oder breit – gemeinsam finden wir für Sie die individuelle Lösung. Zum Ausgleich von Höhenunterschieden oder Gefälle im Unterbau bietet Wiedemann-Technik neben Rinnen mit festen Einbauhöhen auch höhenverstellbare Rinnensysteme an. Durch ein umfangreiches Baukastensystem mit Rinnenlängen bis zu drei Metern ist ein schnelles, einfaches sowie flexibles und somit kostengünstiges Verlegen auf der Baustelle gewährleistet. Zu einer technisch funktionalen Lösung gehört natürlich auch die Wahl des perfekten Werkstoffes. Aus diesem Grund werden alle Wiedemann-Fassadenrinnen ausschließlich aus rostfreiem Edelstahl gefertigt. Edelstahlprodukte in V2A (1.4301) oder wahlweise V4A (1.4571) bieten Ihnen eine hohe Korrosionssicherheit und sorgen somit für eine dauerhafte Lösung in zeitloser Eleganz.

Für Spezialfälle – beispielsweise Eingänge mit Drehtüren – bietet Wiedemann-Technik Radial- oder Polygonalrinnen an, welche den Bereich sowohl schützen als auch optisch aufwerten. Die Abmessungen der Rinnensysteme können auf Wunsch in einem individuellen Lösungskonzept ganz nach Ihren Anforderungen angepasst werden.

Feststehende Bauhöhe

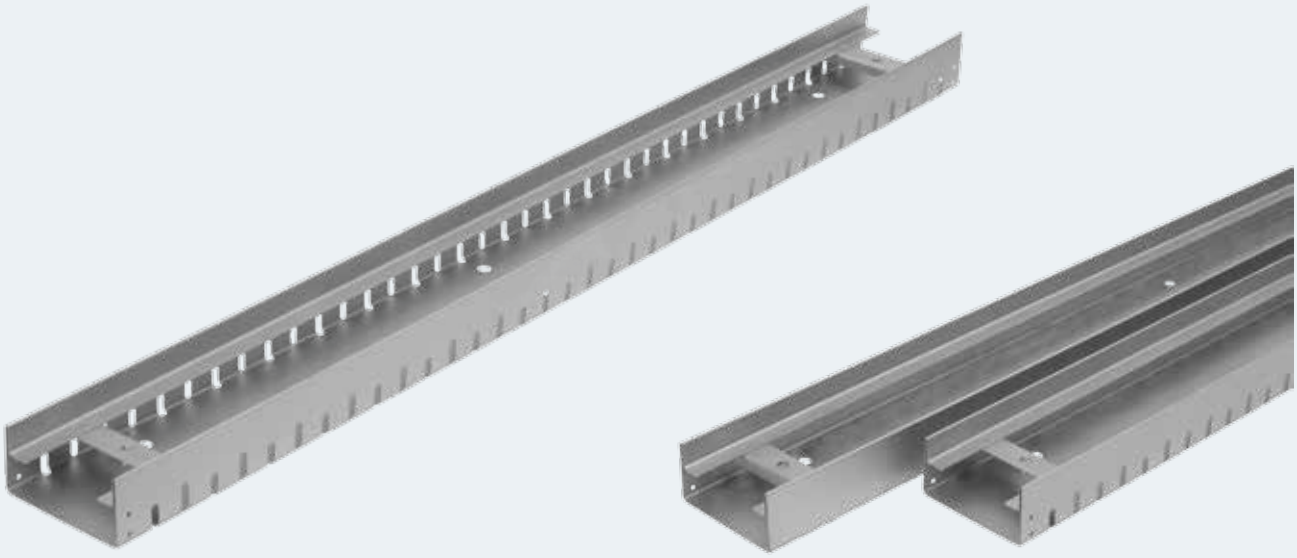

Rinnenmodell FKR-F		
Abmessungen		
Breite B [mm]	Höhe H [mm]	Länge [mm]
100 / 130 / 200	50	500 / 1.000 / 1.500 / 2.000 / 3.000
100 / 130 / 200	75	500 / 1.000 / 1.500 / 2.000 / 3.000
100 / 130 / 200	100	500 / 1.000 / 1.500 / 2.000 / 3.000
100 / 130 / 200	150	500 / 1.000 / 1.500 / 2.000 / 3.000

Individuelle Abmessungen auf Anfrage

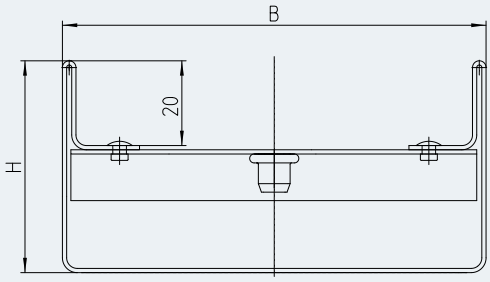

Produktvorteile

- Durch geschlossene bzw. mit ein- oder beidseitig vorhandenen Drainageschlitzen im Rinnenkörper flexibel einsetzbar für unterschiedliche Entwässerungskonzepte
- Guter Korrosionsschutz durch Fertigung komplett aus Edelstahl 1.4301 (V2A) oder 1.4571 (V4A)
- Hohe Abflussleistung bei Schlagregen
- Kostengünstige Montage durch Baukastensystem
- Variables und umfangreiches Abdeckungsprogramm
- Umsetzung von barrierefreien Übergängen vom Innen- zum Außenbereich

Einsatzbereiche

- Terrassen
- Balkone
- Glas- und Putzfassaden
- Flachdächer
- Dachterrassen
- Barrierefreies Wohnen

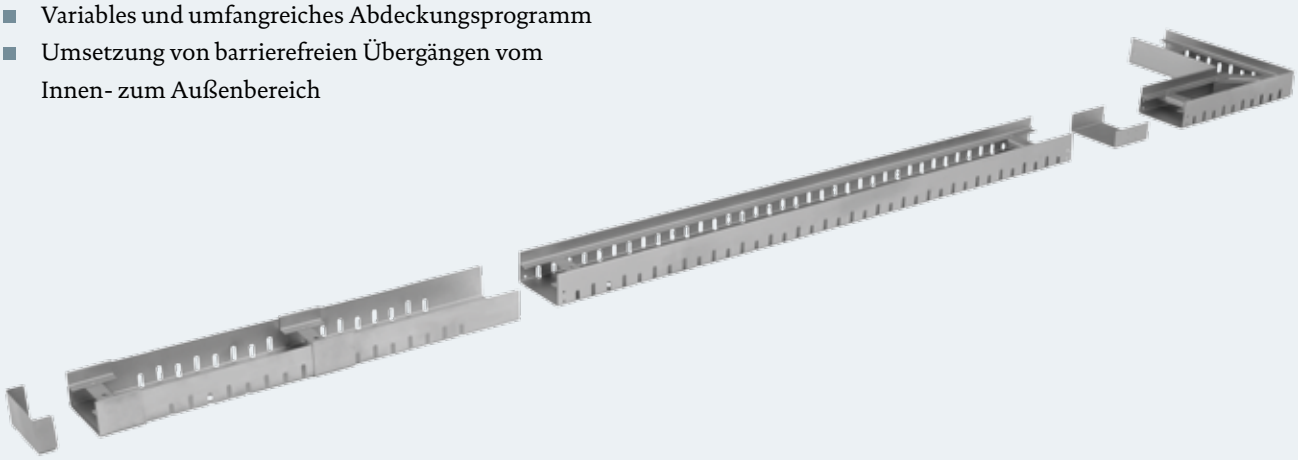

Zubehör

Eckstücke 300 x 300 mm

Die Außen- und Innenecken mit standardmäßigen 90 ° Winkeln, sind wahlweise mit ein- bzw. beidseitigen Drainageschlitzen oder auch geschlossen erhältlich. Andere Winkel werden individuell auf Kundenwunsch angefertigt.

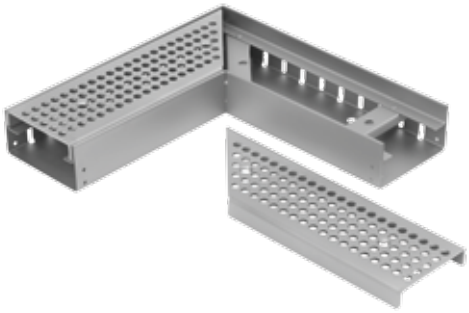

Ausgleichselement Mitte / Ende

Dieses dient zum Ausgleich von Längendifferenzen und ermöglicht so eine stufenlose Längenanpassung von 0 – 55 cm mittig und von 6,5 – 55 cm am Ende. Dadurch entfällt das Ablängen von Rinnenstücken auf der Baustelle. Das Element kann sowohl mittig als auch am Ende verwendet werden.

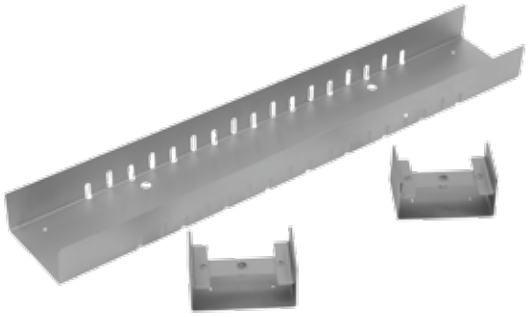

Stirnwand

Der steckbarer Rinnenabschluss verhindert das Eindringen von Split und Erdreich in die Rinne und ermöglicht somit einen sauberen Anschluss an den angrenzenden Belag.

Stirnwand mit waagerechtem Ablaufstutzen

Der steckbare Ablaufstutzen dient zum Anschluss an vorhandene Abwasserleitungen. Die Nenngröße des Stutzens ist abhängig von der Rinnenbreite und Rinnenhöhe.

Rinnenverbinder

Dieser ermöglicht eine schnelle, einfache und stabile Verlegung der Rinnen ohne Höhenversatz. Die Rinnenelemente werden einfach in den Verbinder eingesetzt, bis sie einrasten. So entsteht eine formstabile Verbindung.

Stichkanal

Der Stichkanal mit seitlichen Drainageschlitzen sorgt für eine rückstaufreie Zuleitung des anfallenden Wassers vom Rinnenstrang zum Ablaufpunkt (Einbaubeispiel siehe Seite 20).

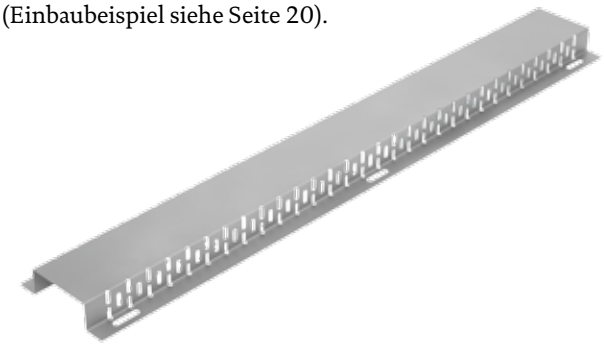

Technische Änderungen vorbehalten. 01/2017

Höhenverstellbare Bauhöhe

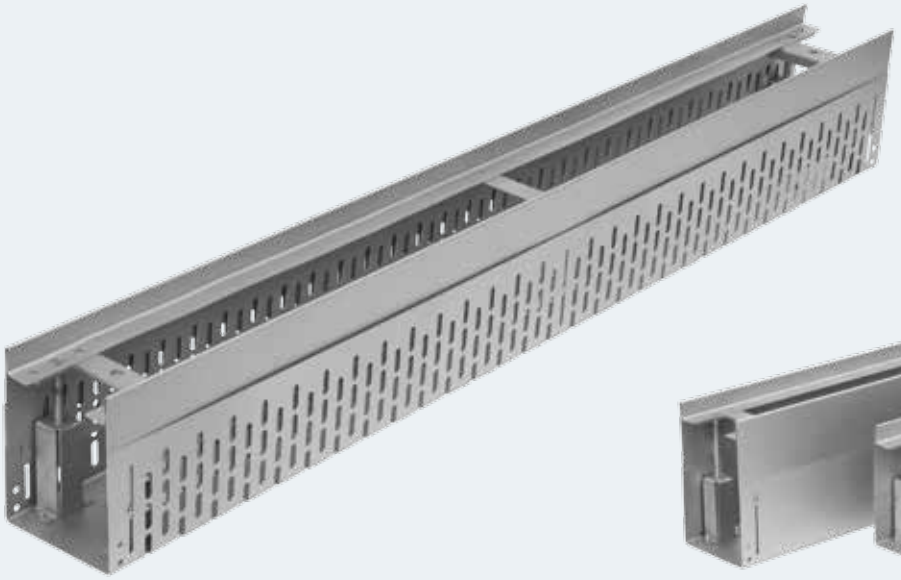

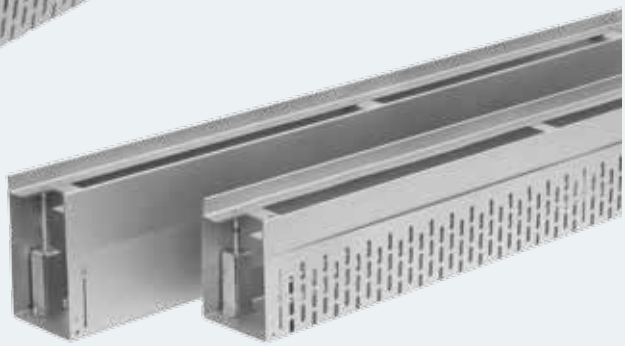

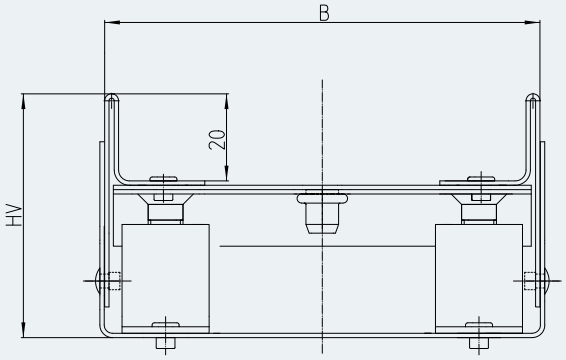

Rinnenmodell FKR-HV		
Abmessungen		
Breite B [mm]	Höhe H [mm]	Länge [mm]
100/130/200	55 – 70	500 / 1.000 / 1.500 / 2.000 / 3.000
100/130/200	70 – 100	500 / 1.000 / 1.500 / 2.000 / 3.000
100/130/200	100 – 160	500 / 1.000 / 1.500 / 2.000 / 3.000

Individuelle Abmessungen auf Anfrage

Produktvorteile

- Durch geschlossene bzw. mit ein- oder beidseitig vorhandenen Drainageschlitzen im Rinnenkörper flexibel einsetzbar für unterschiedliche Entwässerungskonzepte
- Guter Korrosionsschutz durch Fertigung komplett aus Edelstahl 1.4301 (V2A) oder 1.4571 (V4A)
- Hohe Abflussleistung bei Schlagregen
- Kostengünstige Montage durch Baukastensystem
- Variables und umfangreiches Abdeckungsprogramm
- Umsetzung von barrierefreien Übergängen vom Innen- zum Außenbereich
- Stufenlos höhenverstellbar auch nach dem Einbau

Einsatzbereiche

- Terrassen
- Balkone
- Glas- und Putzfassaden
- Flachdächer
- Dachterrassen
- Barrierefreies Wohnen

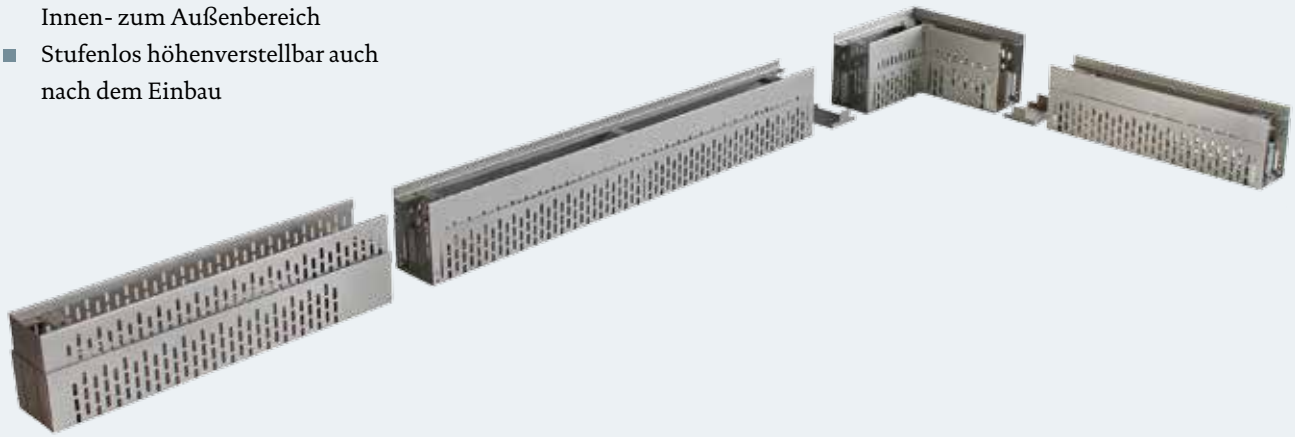

Zubehör

Eckstücke 300 x 300 mm

Die höhenverstellbaren Außen- und Innenecken mit standardmäßigen 90 ° Winkeln, sind wahlweise mit ein- bzw. beidseitigen Drainageschlitzen oder auch geschlossen erhältlich. Andere Winkel werden individuell auf Kundenwunsch angefertigt.

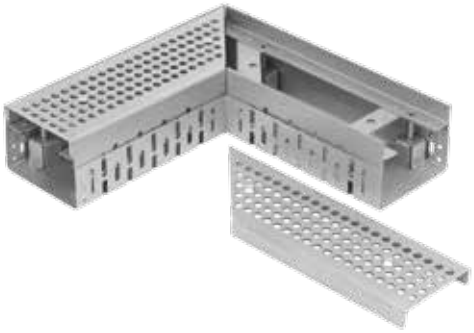

Ausgleichselement Mitte

Dieses dient zum Ausgleich von Längendifferenzen und ermöglicht so eine stufenlose Längenanpassung von 0 – 50 cm zwischen zwei Rinnenelementen. Dadurch entfällt das Ablängen von Rinnenstücken auf der Baustelle.

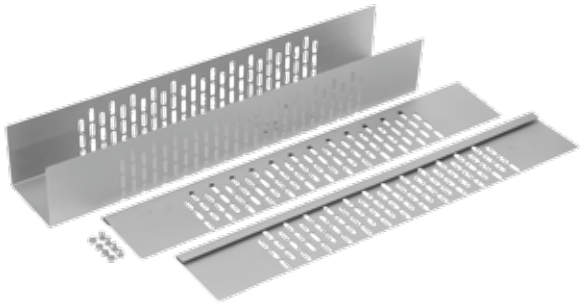

Ausgleichselement Ende

Dieses dient zum Ausgleich von Längendifferenzen und ermöglicht so eine stufenlose Längenanpassung von 7,5 – 55 cm am Ende eines des Rinnenstranges. Dadurch entfällt das Ablängen von Rinnenstücken auf der Baustelle.

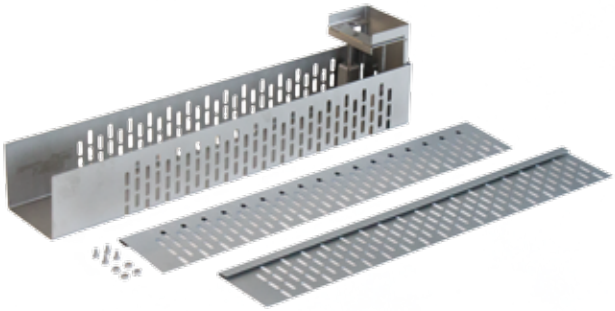

Stirnwand

Der steckbarer Rinnenabschluss verhindert das Eindringen von Split und Erdreich in die Rinne und ermöglicht somit einen sauberen Anschluss an den angrenzenden Belag. Die Stirnwand passt sich der jeweiligen Rinnenhöhe an.

Rinnenverbinder

Dieser ermöglicht eine schnelle, einfache und stabile Verlegung der Rinnen ohne Höhenversatz. Die Rinnenelemente werden einfach in den Verbinder eingesetzt, bis sie einrasten. So entsteht eine formstabile Verbindung.

Stichkanal

Der Stichkanal mit seitlichen Drainageschlitzen sorgt für eine rückstaufreie Zuleitung des anfallenden Wassers vom Rinnenstrang zum Ablaufpunkt (Einbaubeispiel siehe Seite 20).

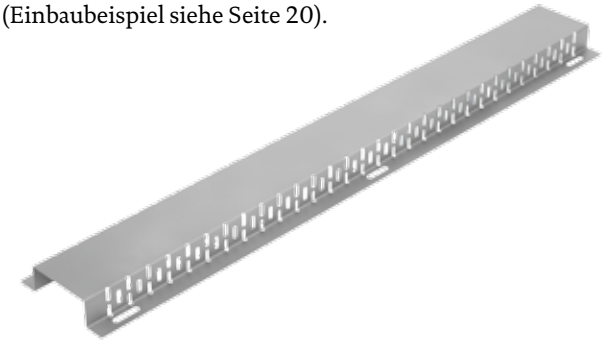

Technische Änderungen vorbehalten. 01/2017

Terrassenkastenrinne

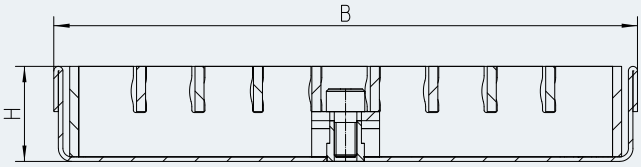

Rinnenmodell TKR		
Abmessungen		
Breite B [mm]	Höhe H [mm]	Länge [mm]
100/130/200	21/26	500 / 1.000 / 1.500 / 2.000 / 3.000

Individuelle Abmessungen auf Anfrage

Eine Terrasse erweitert im Sommer den Wohnraum nach draußen, wobei dieser den Wetterbedingungen schutzlos ausgeliefert ist. Die aus diesem Grund entwickelte Wiedemann Terrassenkastenrinne TKR ermöglicht Ihnen die schnelle und einfache Entwässerung Ihrer Holz- bzw. WPC-Terrasse.

Die komplett aus Edelstahl gefertigte Rinne hat eine besonders geringe Bauhöhe und ist individuell an die Breite der zu verlegenden Terrassendielen anpassbar, womit sich ein harmonisches Verlegebild realisieren lässt. Die TKR entwässert zuverlässig über die wahlweise einseitig oder beidseitig angebrachten Entwässerungsschlitze in die Drainageschicht des Terrassenunterbaus. Sie eignet sich ebenfalls für die Realisierung von barrierefreien Übergängen vom Innen- zum Außenbereich. Sie ist begehbar und rollstuhlbefahrbar.

Produktvorteile

- Flexibel einsetzbar durch einseitige oder beidseitige Schlitzung des Rinnenkörpers
- Guter Korrosionsschutz durch Fertigung komplett aus Edelstahl 1.4301 (V2A) oder 1.4571 (V4A)
- Kostengünstige Montage durch Baukastensystem
- Variables und umfangreiches Abdeckungsprogramm, wahlweise mit Verschraubung möglich
- Umsetzung von barrierefreien Übergängen vom Innen- zum Außenbereich

Einsatzbereiche

- Terrassen
- Balkone
- Glas- und Putzfassaden
- Flachdächer
- Dachterrassen
- Barrierefreies Wohnen

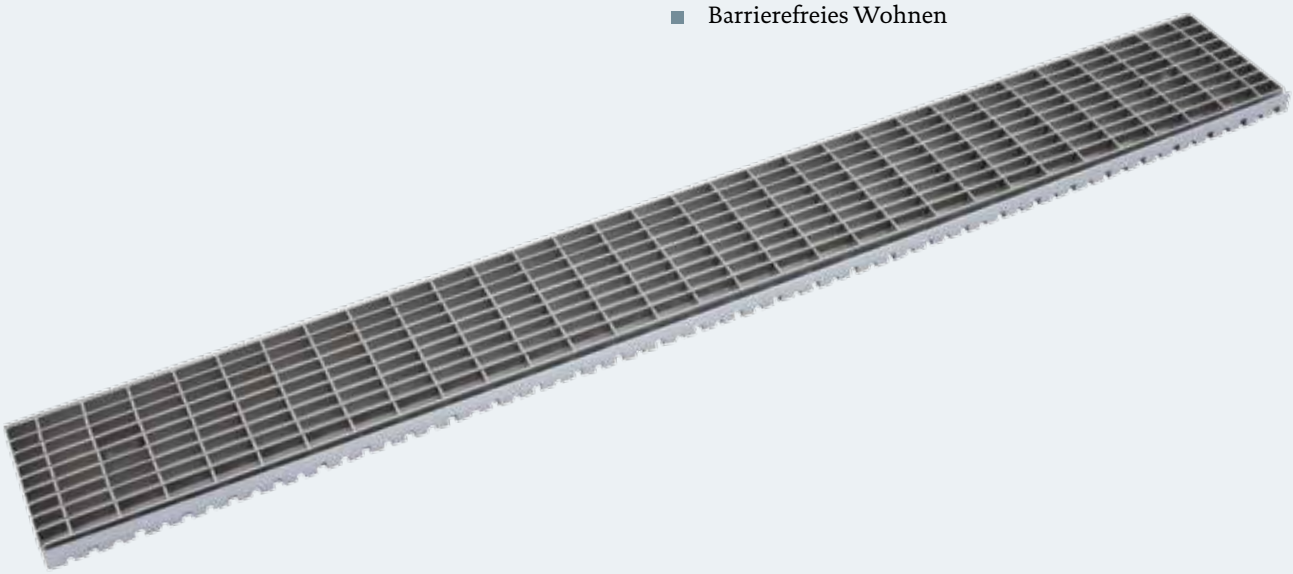

Sonderlösungen

Für besondere architektonische und gestalterische Anforderungen bietet Wiedemann-Technik spezielle Sonderlösungen an, sodass Kundenwünsche leicht erfüllt werden können. Sie entstehen in enger Zusammenarbeit mit Planern, Architekten und Bauherren.

Als individuelle Lösungen werden radiale Kastenrinnen sowie Kastenrinnen für tiefer liegende Glasfassaden angeboten, welche sich für Eingangsbereiche mit Drehtüren und ebenso für den Bereich der Flächen- und Fassadengestaltung sowie insbesondere für den anspruchsvollen Garten- und Landschaftsbau eignen und von Wiedemann-Technik in vielseitigen Formen entworfen und produziert werden können.

Unser Anspruch ist es, Ihnen stets die passende Lösung für Ihre Anforderungen bieten zu können – kompetent und präzise.

Produktmerkmale

- Einseitig, beidseitig oder ohne Perforation
- In unterschiedlichen Materialstärken je nach technischer Ausführung umsetzbar
- Unterschiedliche Bauhöhen, Baubreiten und Ablaufvarianten
- Radien nach Kundenwunsch

Einsatzbereiche

- Vor Drehtüren im Eingangsbereich
- Glas- und Putzfassaden
- Flachdächer, Terrassen und Balkone
- Tiefer liegende Glasfassaden

Fassadenkastenrinne FKR in radialer Ausführung

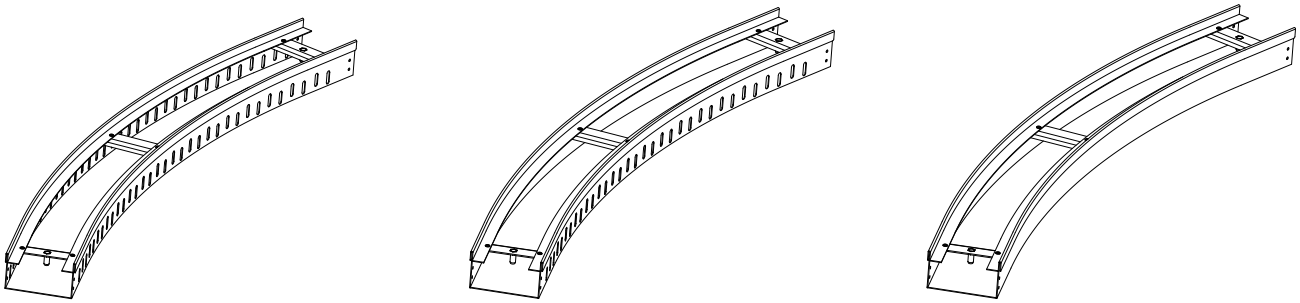

Ablaufvarianten Fassadenkastenrinne FKR

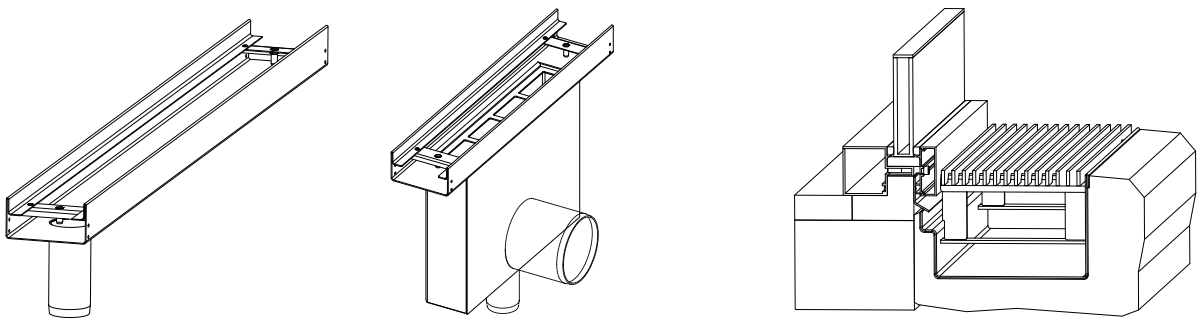

Technische Änderungen vorbehalten. 01/2017

Abdeckungen

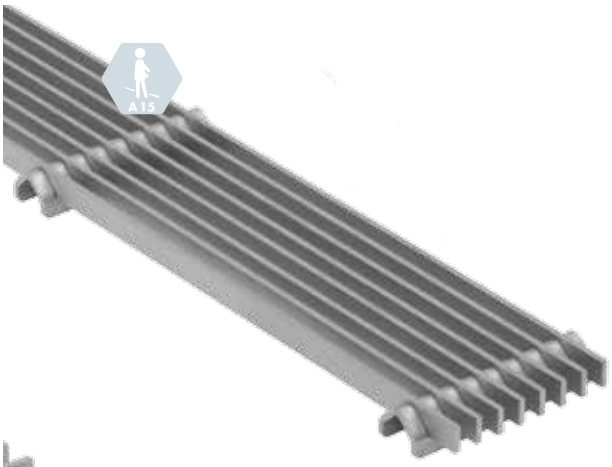

Längsstabrost

Elegante Optik, stabil und mit optimalem Einlaufvolumen

- Belastbarkeit: begehbar sowie rollstuhlbefahrbar
- Oberfläche: gestrahlt, gebeizt, E-poliert
- Varianten: Tragstäbe 12 x 3 mm oder 12 x 6 mm
- Optional: 2-fach verschraubbar je Meter
- Länge: 500 mm / 1.000 mm

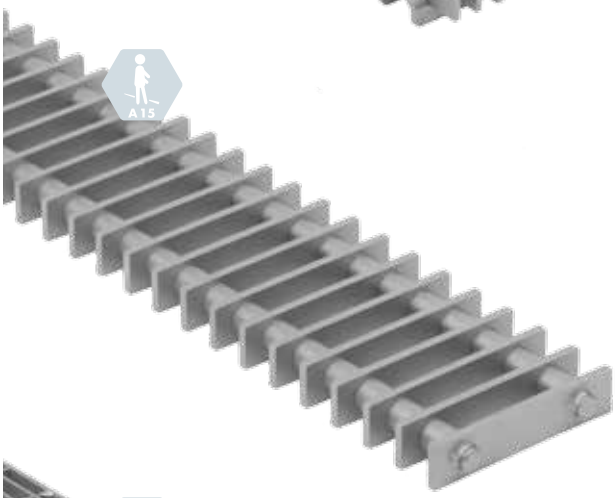

Querstabrost (Stegrost)

Bestechende Optik, stabil und mit optimalem Einlaufvolumen

- Belastbarkeit: begehbar sowie rollstuhlbefahrbar
- Oberfläche: gestrahlt, gebeizt, E-poliert
- Varianten: Tragstäbe 20 x 4 mm oder 20 x 6 mm
- Optional: 2-fach verschraubbar je Meter
- Länge: 500 mm / 1.000 mm

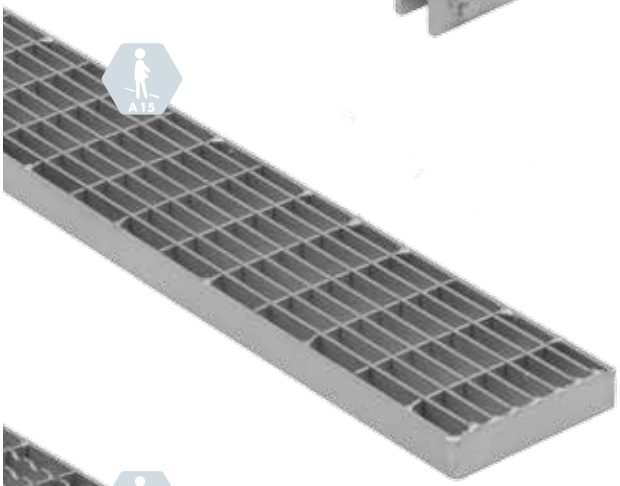

Gitterrost

Schlichte Optik und hohe hydraulische Funktionalität

- Belastbarkeit: begehbar sowie rollstuhlbefahrbar
- Oberfläche: gestrahlt, gebeizt, E-poliert
- Maschenweite: MW 30/10
- Optional: 2-fach verschraubbar je Meter
- Länge: 500 mm / 1.000 mm

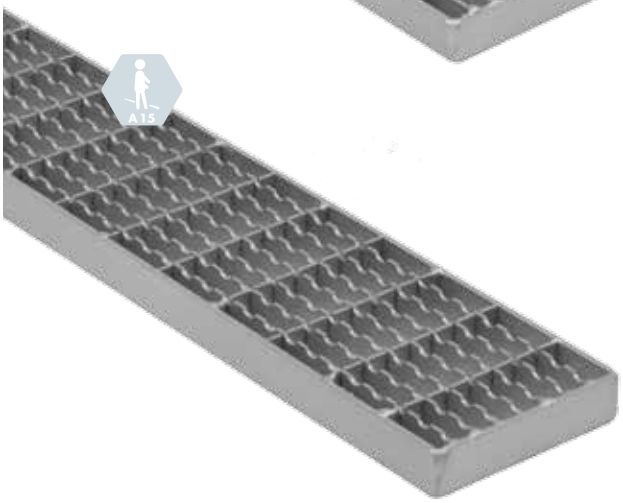

Gitterrost mit Rutschhemmung

Die rutschhemende Ausführung der Gitterrostabdeckung

- Belastbarkeit: begehbar sowie rollstuhlbefahrbar
- Oberfläche: gestrahlt, gebeizt, E-poliert
- Maschenweite: MW 30/10
- Optional: 2-fach verschraubbar je Meter
- Länge: 500 mm / 1.000 mm

Individuelle Sonderwünsche sind auf Anfrage möglich.

Abdeckungen

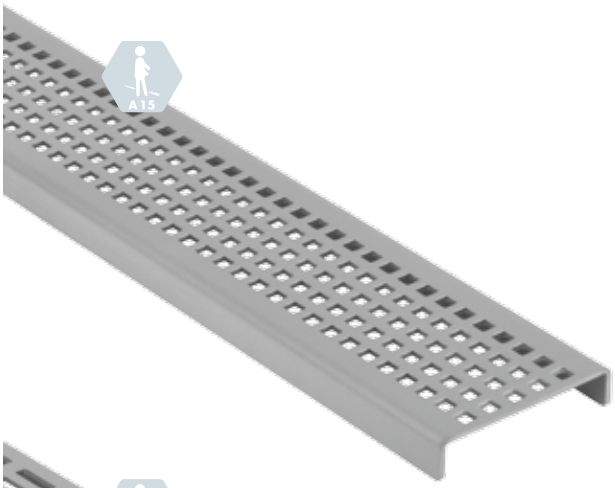

Quadratloch

Die leichte Lösung für optische Auflockerung

- Belastbarkeit: begehbar sowie rollstuhlbefahrbar
- Blechstärke: 3 mm
- Oberfläche: gestrahlt, gebeizt, geschliffen, E-poliert
- Optional: mit Rutschhemmung, 2-fach verschraubbar je Meter
- Länge: 500 mm / 1.000 mm

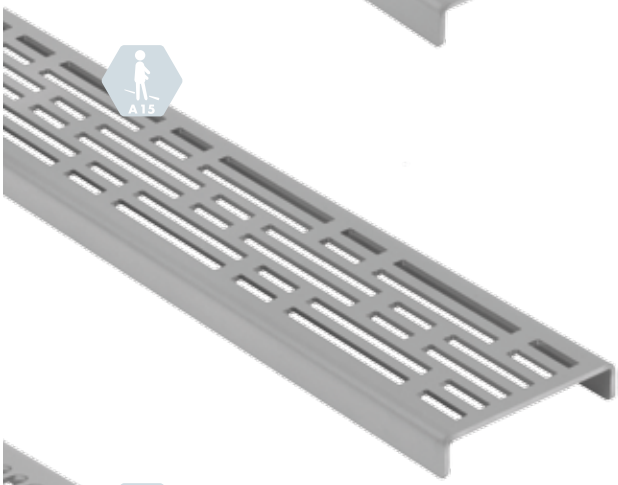

Designschlitzung

Die stilvolle Variante für feine Akzente

- Belastbarkeit: begehbar sowie rollstuhlbefahrbar
- Blechstärke: 3 mm
- Oberfläche: gestrahlt, gebeizt, geschliffen, E-poliert
- Varianten: verschiedene Schlitzvarianten möglich
- Optional: 2-fach verschraubbar je Meter
- Länge: 500 mm / 1.000 mm

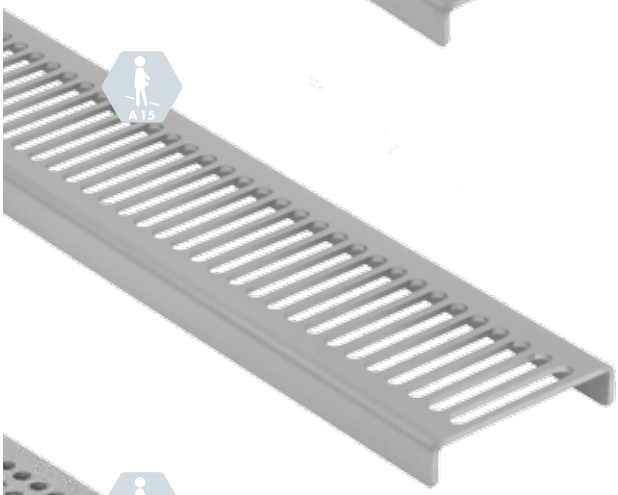

Querschlitz

Bietet zeitlose Eleganz

- Belastbarkeit: begehbar sowie rollstuhlbefahrbar
- Blechstärke: 3 mm
- Oberfläche: gestrahlt, gebeizt, geschliffen, E-poliert
- Optional: 2-fach verschraubbar je Meter
- Länge: 500 mm / 1.000 mm

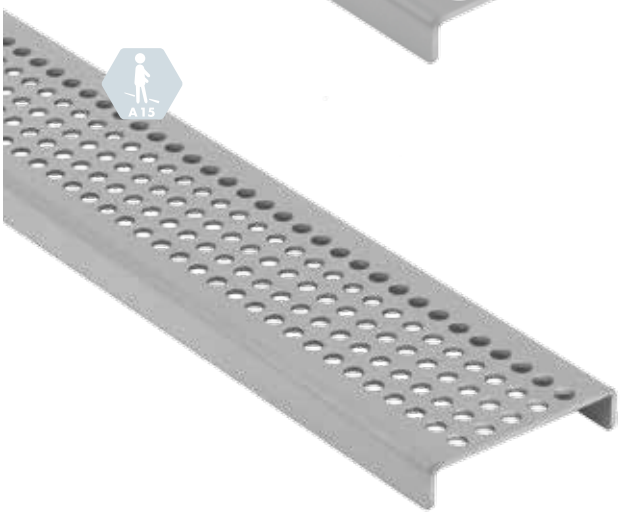

Rundloch

Die leichte Lösung für optische Auflockerung

- Belastbarkeit: begehbar sowie rollstuhlbefahrbar
- Oberfläche: gestrahlt, gebeizt, geschliffen, E-poliert
- Blechstärke: 3 mm
- Optional: 2-fach verschraubbar je Meter
- Länge: 500 mm / 1.000 mm

Individuelle Sonderwünsche sind auf Anfrage möglich.

Technische Änderungen vorbehalten. 01/2017

Fassadenschlitzrinnen (FSR)

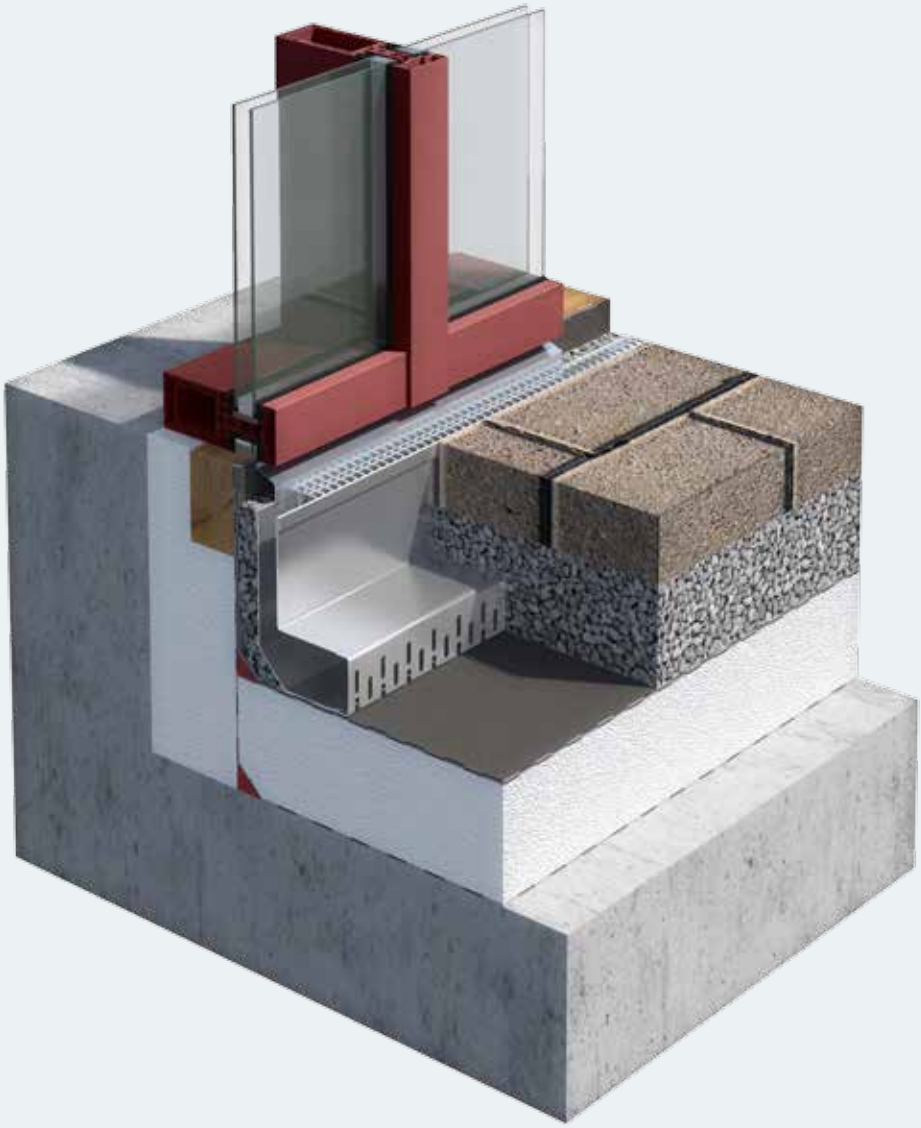

Ästhetisches Design & optimale Entwässerungsleistung zeichnen das FSR-Rinnensystem aus. Dezent, nahezu unsichtbar kommt es für optisch anspruchsvolle Projekte bei normaler Abfließleistung zum Einsatz.

Dezente Bauart & Funktionalität
ergänzen sich überzeugend. Mit der ausgereiften Konstruktion und dem umfangreichen Baukastensystem ist zügiges, kostengünstiges Verlegen möglich.

Hochwertige & langlebige Komponenten:
Edelstahl bietet bei allen Bauteilen höchste Korrosionssicherheit für dauerhaft schöne Lösungen.

Vielfältige Einsatzbereiche
wie Treppenanlagen, Terrassen, Glas- und Putzfassaden oder Flachdächer machen das schmale FSR-System zum Spezialisten für alle Projekte mit hohem ästhetischem Anspruch.

Variable Entwässerungskonzepte bei langen Strecken, verwinkelten und runden Bereichen sind optisch und technisch flexibel realisierbar.

Barrierefreiheit
in allen Einsatzbereichen, auch bei schwierigen Höhenunterschieden und radialen Übergängen, ist gewährleistet.

Dezent, funktional und in überzeugendem Design

Dezent und trotzdem leistungsstark: Die Wiedemann-Fassadenschlitzrinnen eignen sich insbesondere für eine optisch möglichst unauffällige und effektive Entwässerung entlang von Glas- und Putzfassaden und sorgen so dezent für einen sicheren Schutz vor Staunässe. Sie fügen sich nahezu unsichtbar in die Architektur und die Umgebung ein. Dabei bilden sie einen eleganten Übergang zwischen verschiedenen Bodenoberflächen oder zwischen Fassaden und Außenflächen.

Unsere Fassadenschlitzrinnen-Systeme erfüllen höchste technische Ansprüche und finden sowohl in der Flächen- und Fassadengestaltung als auch im anspruchsvollen Garten- und Landschaftsbau vielseitige Einsatzszenarien – überall dort, wo ein harmonisches und ästhetisches Erscheinungsbild ohne Kompromisse bei Qualität und Aufnahmefähigkeit gefragt ist.

Durch ein umfangreiches Baukastensystem mit Rinnenlängen bis zu drei Metern ist ein schnelles, einfaches, flexibles und somit kostengünstiges Verlegen auf der Baustelle gewährleistet.

Zu einer technisch funktionalen Lösung gehört natürlich auch die Wahl des perfekten Werkstoffes. Aus diesem Grund werden alle Wiedemann-Fassadenrinnen ausschließlich aus rostfreiem Edelstahl gefertigt. Edelstahlprodukte in V2A (1.4301) oder wahlweise V4A (1.4571) bieten Ihnen eine hohe Korrosionssicherheit und sorgen somit für eine dauerhafte Lösung in zeitloser Eleganz.

Für Spezialfälle – beispielsweise Eingänge mit Drehtüren – bietet Wiedemann-Technik Radialrinnen an, welche den Bereich sowohl schützen als auch optisch aufwerten.

Die Abmessungen der Rinnensysteme können auf Wunsch in einem individuellen Lösungskonzept ganz nach Ihren Anforderungen angepasst werden.

Fassadenschlitzrinne

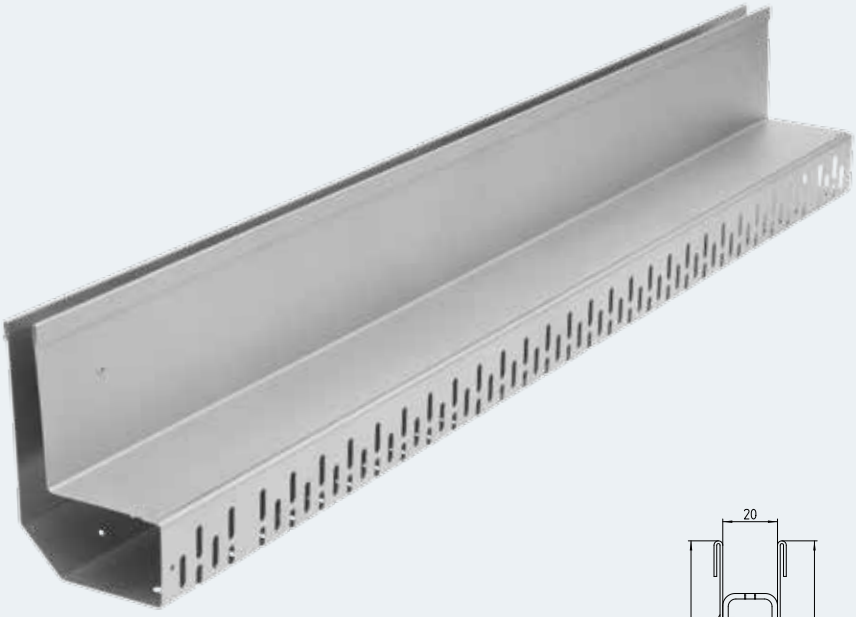

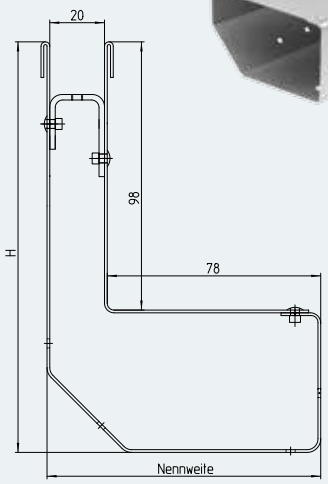

Rinnenmodell FSR			
Abmessungen			
Schlitzweite [mm]	Nennweite [mm]	Höhe H [mm]	Länge [mm]
20	100	150	500
20	100	150	1.000
20	100	150	1.500
20	100	150	2.000
20	100	150	3.000

Individuelle Abmessungen auf Anfrage

Produktvorteile

- Durch geschlossenen bzw. mit ein- oder beidseitig vorhandenen Drainageschlitzen im Rinnenkörper flexibel einsetzbar für unterschiedliche Entwässerungskonzepte
- Guter Korrosionsschutz durch Fertigung komplett aus Edelstahl 1.4301 (V2A) oder 1.4571 (V4A)
- Höhenverstellbar durch Höhenverstellungsset
- Kostengünstige Montage durch Baukastensystem
- Variables und umfangreiches Abdeckungsprogramm
- Umsetzung von barrierefreien Übergängen vom Innen- zum Außenbereich

Einsatzbereiche

- Terrassen
- Treppenanlagen
- Glas- und Putzfassaden
- Flachdächer
- Dachterrassen

Zubehör

Eckstück – Innen 200 x 200 mm

Die Innenecke mit standardmäßigem 90 ° Winkel ist wahlweise mit ein- bzw. beidseitigen Drainageschlitzen oder auch geschlossen erhältlich. Andere Winkel werden individuell auf Kundenwunsch angefertigt.

Eckstück – Außen 200 x 200 mm

Die Außenecke mit standardmäßigem 90 ° Winkel ist wahlweise mit ein- bzw. beidseitigen Drainageschlitzen oder auch geschlossen erhältlich. Andere Winkel werden individuell auf Kundenwunsch angefertigt.

Rinnenverbinder

Dieser ermöglicht eine schnelle, einfache und stabile Verlegung der Rinnen ohne Höhenversatz. Die Rinnenelemente werden einfach in den Verbinder eingesetzt, bis sie einrasten. So entsteht eine formstabile Verbindung.

Revisionskasten

Der Revisionskasten mit Aushebewanne dient zu Reinigungs- und Revisionszwecken der Schlitzrinne. Als Abdeckungen können neben den Standardabdeckungen sowohl Natursteineinlagen als auch frei wählbare Oberflächen eingesetzt werden. Er ist wahlweise mit senkrechtem oder waagerechtem Ablauf DN 70/ DN 100 erhältlich.

Stirnwand – rechts / links

Der steckbare Rinnenabschluss verhindert das Eindringen von Split und Erdreich in die Rinne und ermöglicht somit einen sauberen Anschluss an den angrenzenden Belag.

Höhenverstellungsset

Höhenverstellungsset für individuelle Höhenanpassung der Fassadenschlitzrinne, Verstellbereich individuell nach Kundenwunsch.

Technische Änderungen vorbehalten. 01/2017

Sonderlösungen

Nicht immer ist es leicht, die richtige Balance zwischen technisch einwandfreier Lösung und ansprechendem Design zu erreichen. Aber gerade im Bereich der Entwässerung, wenn es darum geht, Ihre Fassaden und Eingänge vor Wasser und Staunässe zu schützen, dürfen auf technischer Seite keine Kompromisse eingegangen werden.

Wiedemann-Technik bietet Ihnen nicht nur Standardlösungen, sondern auch individuelle Lösungen ganz nach Ihren Wünschen und Anforderungen an. Sie entstehen in enger Zusammenarbeit mit Planern, Architekten und Bauherren. Als individuelle Lösungen werden symmetrische Schlitzrinnen, radiale Schlitzrinnen sowie Schlitzrinnen für tiefer liegende Glasfassaden angeboten, welche im Bereich der Flächen- und Fassadengestaltung und insbesondere im anspruchsvollen Garten- und Landschaftsbau vielseitige Einsatzszenarien finden.

Unser Anspruch ist es, Ihnen stets die passende Lösung für Ihre Anforderungen bieten zu können – kompetent und präzise.

Produktmerkmale

- Einseitig, beidseitig oder ohne Perforation
- In unterschiedlichen Materialstärken je nach technischer Ausführung umsetzbar
- Unterschiedliche Bauhöhen, Baubreiten, Schlitzweiten und Ablaufvarianten
- Radien nach Kundenwunsch

Einsatzbereiche

- Vor Drehtüren im Eingangsbereich
- Glas- und Putzfassaden
- Treppenanlagen
- Flachdächer, Terrassen und Balkone
- Tiefer liegende Glasfassaden
- Als Belagtrennung

Fassadenschlitzrinne für tiefer liegende Glasfassade

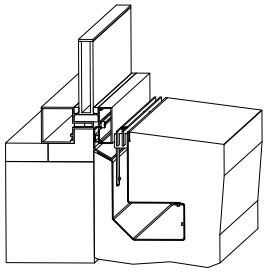

Fassadenschlitzrinne FSR in radialer Ausführung

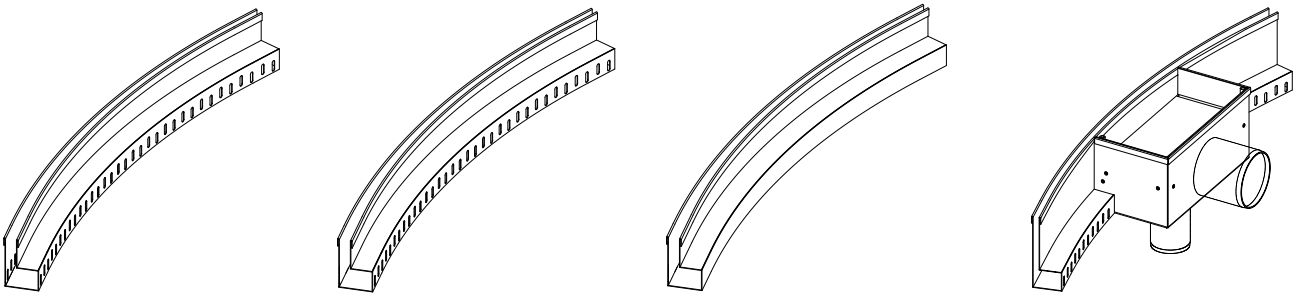

Fassadenschlitzrinne FSR in symmetrischer Ausführung

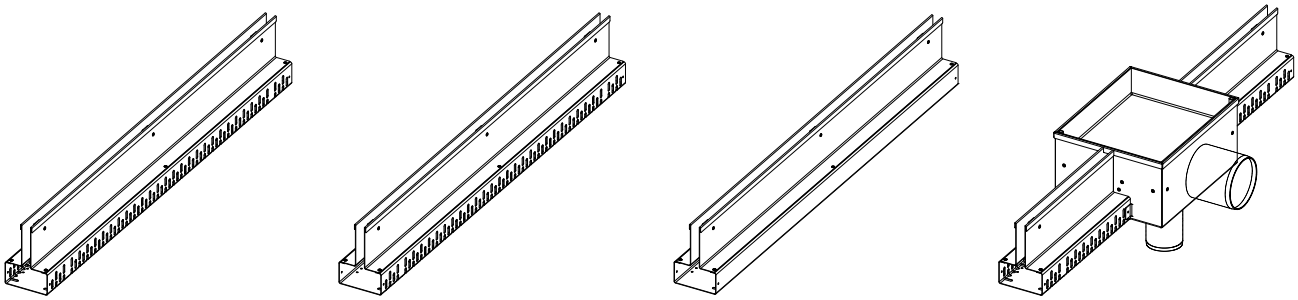

Abdeckungen

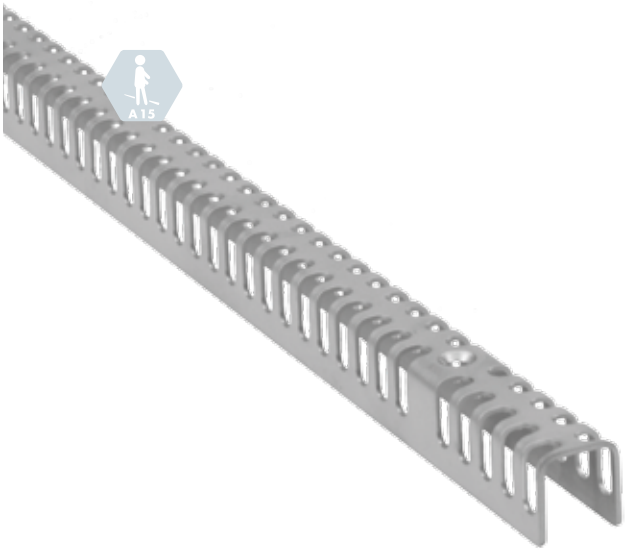

Langloch

Dezent und elegant zugleich

- Belastbarkeit: begehbar sowie rollstuhlbefahrbar
- Oberfläche: gestrahlt, gebeizt, E-poliert, geschliffen
- Optional: 2-fach verschraubbar je Meter
- Länge: 500 mm / 1.000 mm

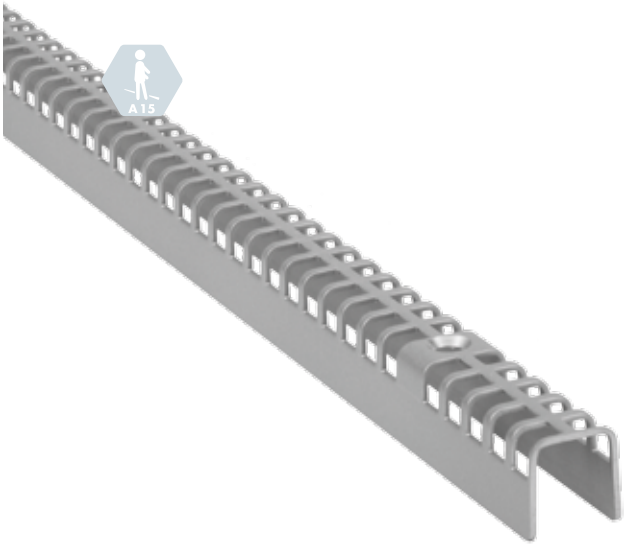

Quadratloch

Die leichte Lösung für optische Auflockerung

- Belastbarkeit: begehbar sowie rollstuhlbefahrbar
- Oberfläche: gestrahlt, gebeizt, E-poliert, geschliffen
- Optional: 2-fach verschraubbar je Meter
- Länge: 500 mm / 1.000 mm

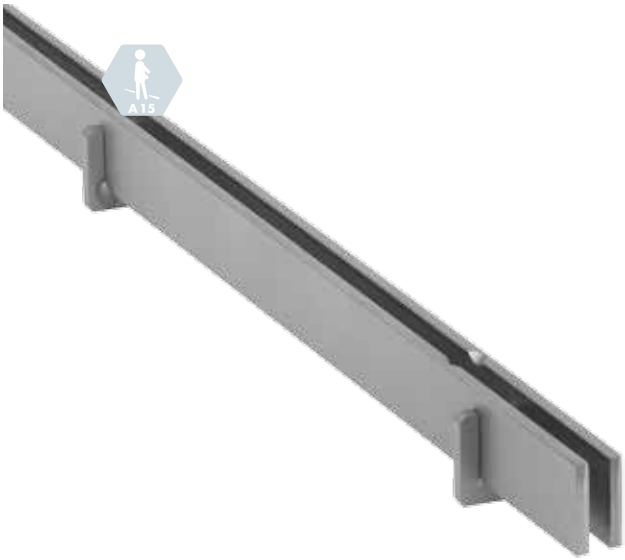

Längsstabrost

Elegante Optik, stabil und mit optimalen Einlaufvolumen

- Belastbarkeit: begehbar sowie rollstuhlbefahrbar
- Oberfläche: gestrahlt, gebeizt, E-poliert
- Varianten: Tragstäbe 15 x 3 mm
- Optional: 2-fach verschraubbar je Meter
- Länge: 500 mm / 1.000 mm

Technische Änderungen vorbehalten. 01/2017

Dachaufsatz

Dachaufsatzelemente mit umlaufenden Drainageschlitzen eignen sich hervorragend für Wartungs- und Reinigunszwecke bei Dachabläufen. Sie gewährleisten durch den offenen Rinnenboden einen freien Zugang zu den Abläufen. Wiedemann-Dachaufsätze gibt es als fixe sowie als höhenverstellbare Variante mit einem umfangreichen Abdeckungsprogramm.

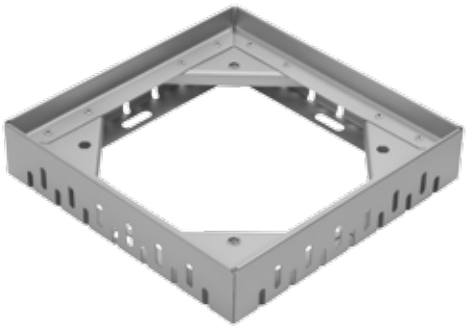

Feststehendes Aufsatzelement

Dachaufsatzelement mit fixer Höhe

- Belastbarkeit: begehbar sowie rollstuhlbefahrbar
- Oberfläche: gestrahlt, gebeizt, E-poliert
- Breite (B): 250 mm / 400 mm / 500 mm
- Höhe (H): 50 mm / 75 mm / 100 mm / 150 mm

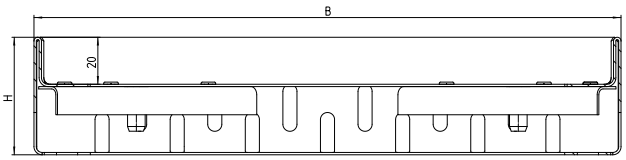

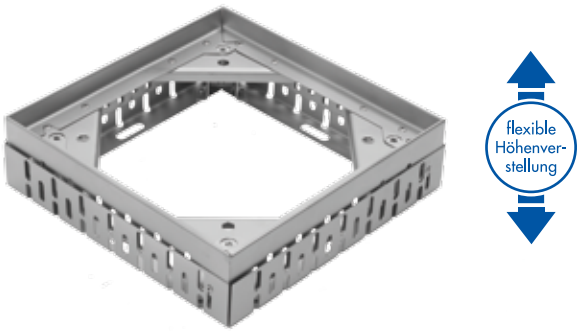

Höhenverstellbares Aufsatzelement

Dachaufsatzelement mit variabler Höhe

- Belastbarkeit: begehbar sowie rollstuhlbefahrbar
- Oberfläche: gestrahlt, gebeizt, E-poliert
- Breite (B): 250 mm / 400 mm / 500 mm
- Höhe (HV): 56-72 mm / 72-102 mm / 101-161 mm

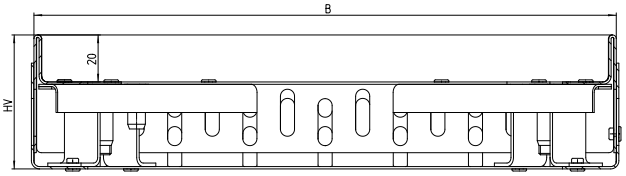

Individuelle Abmessungen sind auf Anfrage möglich.

Abdeckungen

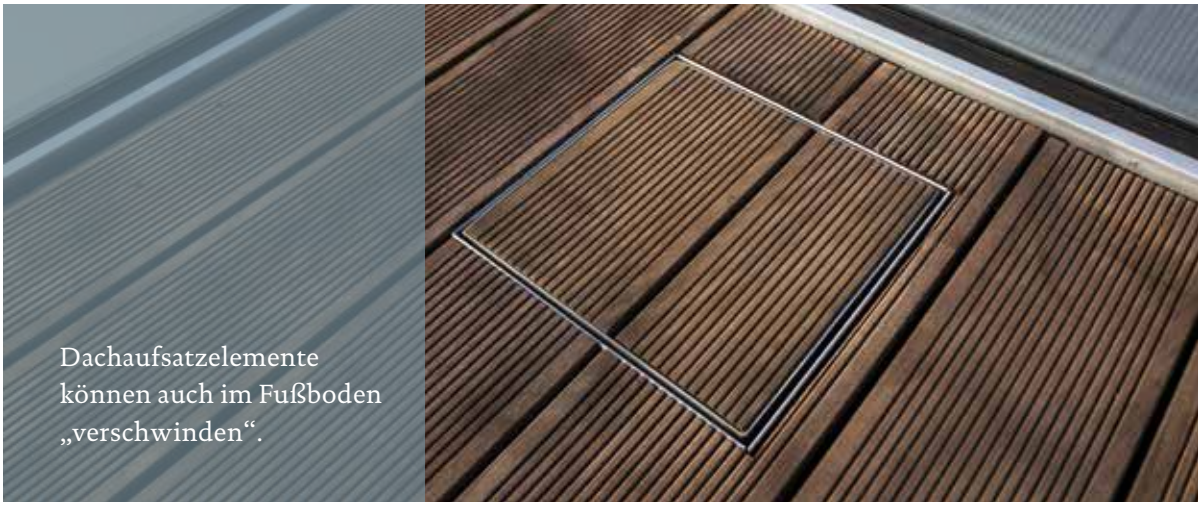
Dachaufsatzelemente können auch im Fußboden „verschwinden“.

Längsstabrost

- Belastbarkeit: begehbar sowie rollstuhlbefahrbar
- Tragstäbe: 12 x 3 mm
- Oberfläche: gestrahlt, gebeizt, E-poliert
- Optional: 2-fach verschraubbar

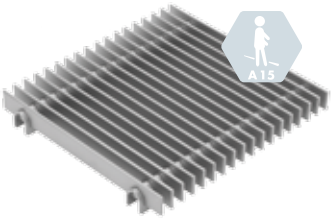

Quadratloch

- Belastbarkeit: begehbar sowie rollstuhlbefahrbar
- Blechstärke: 3 mm
- Oberfläche: gestrahlt, gebeizt, E-poliert, geschliffen
- Optional: 2-fach verschraubbar

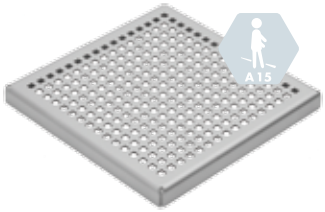

Gitterrost

- Belastbarkeit: begehbar sowie rollstuhlbefahrbar
- Maschenweite: MW 30/10
- Oberfläche: gestrahlt, gebeizt, E-poliert
- Optional: 2-fach verschraubbar, mit Rutschhemmung

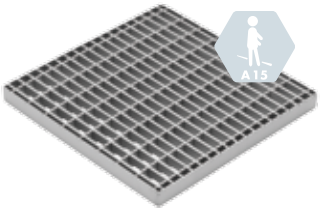

Designschlitzung

- Belastbarkeit: begehbar sowie rollstuhlbefahrbar
- Blechstärke: 3 mm
- Oberfläche: gestrahlt, gebeizt, E-poliert, geschliffen
- Optional: 2-fach verschraubbar

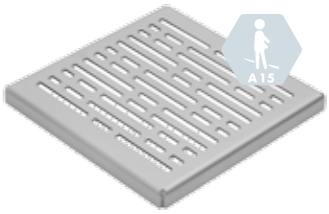

Rundloch

- Belastbarkeit: begehbar sowie rollstuhlbefahrbar
- Blechstärke: 3 mm
- Oberfläche: gestrahlt, gebeizt, E-poliert, geschliffen
- Optional: 2-fach verschraubbar

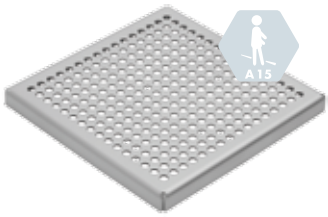

Querschlitz

- Belastbarkeit: begehbar sowie rollstuhlbefahrbar
- Blechstärke: 3 mm
- Oberfläche: gestrahlt, gebeizt, E-poliert, geschliffen
- Optional: 2-fach verschraubbar

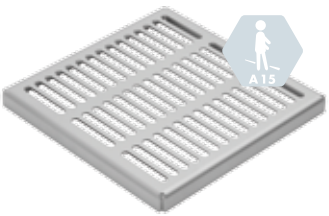

Technische Änderungen vorbehalten. 01/2017

Dachterrasse in Oldenburg

Spezialfälle – einfach gelöst
Für Spezialfälle wie zum Beispiel Eingangsbereiche mit Drehtüren sind Radialrinnen geeignet, welche den Bereich sowohl vor Regenmengen schützen als auch optisch aufwerten.

Fassadenrinne Hannover, Passarelle

Dachterrasse in Cloppenburg

Eine runde Sache:
Ellipsenrinne auf dem Marktplatz in Meppen

Polygonal-Brunnenrinne in Ankum

Sonnenterrasse in Flensburg

Einbauanleitungen für Wiedemann-Fassadenkastenrinnen FKR-F und FKR-HV

FKR-F

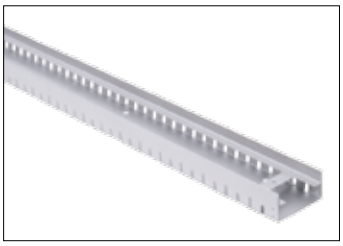

Lieferumfang

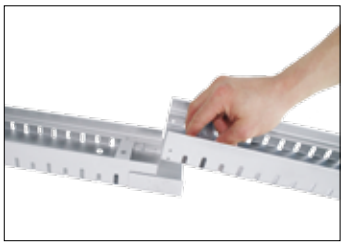

Rinnenelement von oben bis zum Einrasten in den Verbinder einsetzen

Stirnwand am Ende des Rinnenstranges in die seitlichen Führungslaschen einstecken

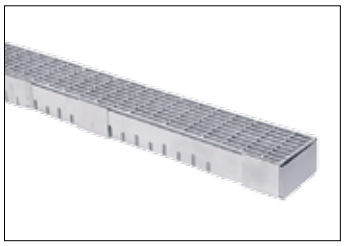

Abdeckung einlegen, gegebenenfalls anpassen und verschrauben

Ausgleichselement FKR-F mittig und am Ende

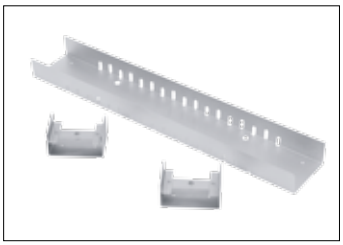

Lieferumfang

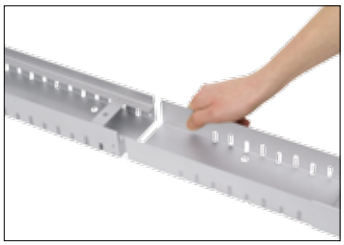

Ausgleichselement bis zur gewünschten Länge in die Rinne einschieben

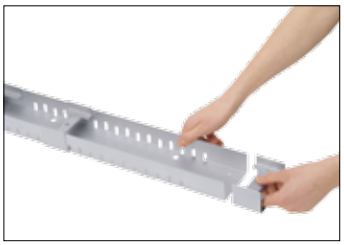

Rostauflager für eine stabile Abdeckungsauflage positionieren und ggf. Stirnwand einsetzen

Abdeckung einlegen, gegebenenfalls anpassen und verschrauben

FKR-HV

Rinnenelement von oben bis zum Einrasten in den Verbinder einsetzen

Rinne auf die gewünschte Höhe justieren

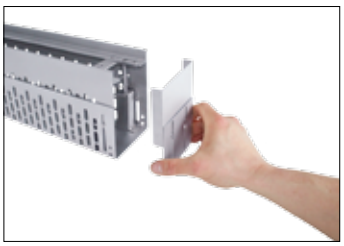

Stirnwand am Ende des Rinnenstranges in die seitlichen Führungslaschen einstecken

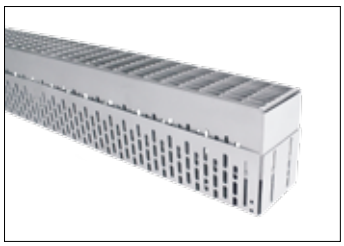

Abdeckung einlegen, gegebenenfalls anpassen und verschrauben

Ausgleichselement FKR-HV mittig

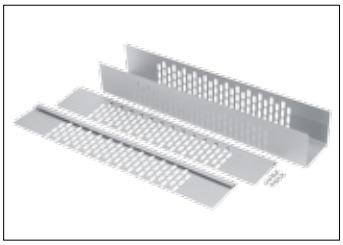

Lieferumfang

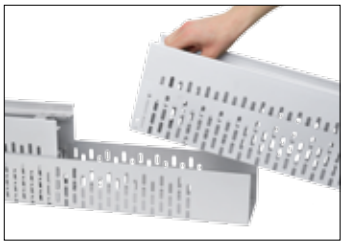

Rinnenelemente in mittiges Ausgleichselement einsetzen und auf die gewünschte Länge anpassen

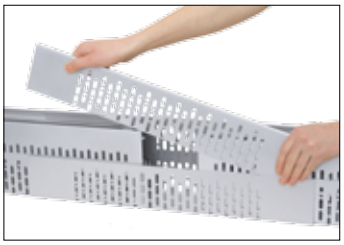

Seitenteile über die Rinnenkante einsetzen / einlegen

Seitenteile mit mitgelieferten Schrauben fixieren

Ausgleichselement FKR-HV Ende

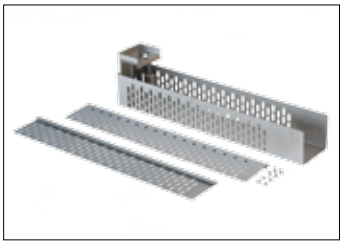

Lieferumfang

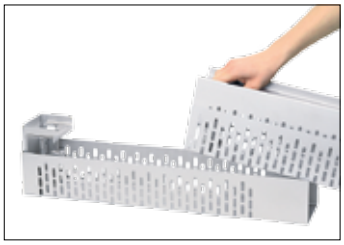

Rinnenelemente in Ausgleichselement mit Endstück einsetzen und auf die gewünschte Länge anpassen

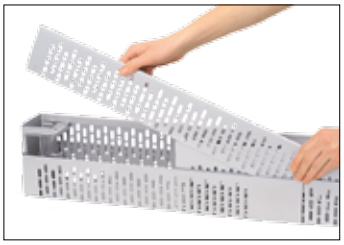

Seitenteile über die Rinnenkante einsetzen / einlegen

Seitenteile mit mitgelieferten Schrauben fixieren

Einhaltung der Flachdachrichtlinie

Entwässerungsrinnen von Wiedemann-Technik ermöglichen eine erhebliche Reduzierung von Stolperschwellen im sensiblen Tür- und Fassadenbereich und vermindern somit die Unfallgefahr.

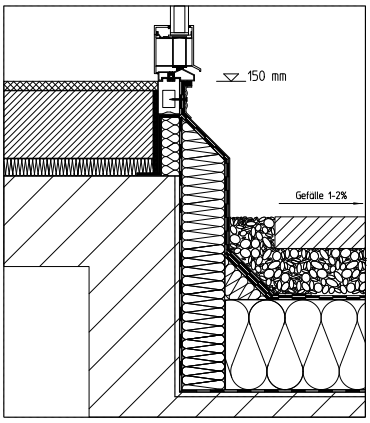

Abb. 1

Die Abbildung 1 zeigt die regelgerechte Ausführung der Abdichtung nach DIN 18195 mit einer geforderten Anschlusshöhe von 150 mm über der Oberfläche des Belages ohne Entwässerungsrinne. Dadurch entsteht eine Stolperschwelle, welche in der Praxis nicht gewünscht ist und eine erhöhte Unfallgefahr darstellt.

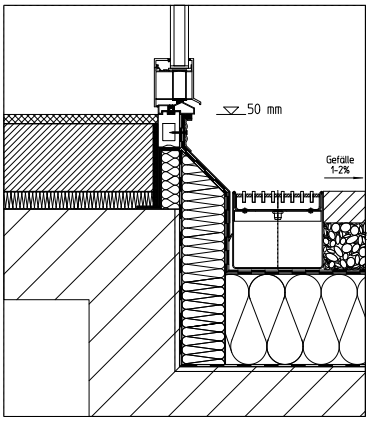

Abb. 2

Die Abbildung 2 zeigt die Verringerung der Anschlusshöhe auf 50 mm durch den Einbau einer Wiedemann-Entwässerungsrinne. So kann der Austritt an der Schwelle reduziert werden.

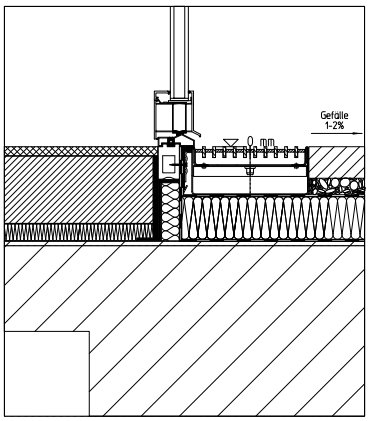

Abb. 3

Schwellenfreie Übergänge werden in der Praxis immer mehr bevorzugt und ermöglichen ein alten- und behindertengerechtes Bauen.

Die Abbildung 3 zeigt, dass unter Berücksichtigung von planungstechnischen Sonderlösungen und durch den Einsatz von Entwässerungsrinnen ein barrierefreier Übergang realisiert werden kann.

Gerade um die dauerhafte Dichtigkeit am Türanschluss zu gewährleisten, sind Sonderlösungen zu planen und umzusetzen. Diese sind jedoch nicht immer in allen Punkten richtlinienkonform. Deshalb ist ausdrücklich darauf zu achten, dass diese vor der Planung und Umsetzung durch die Bauherren, Architekten und auszuführenden Gewerke exakt geprüft werden.

Durch folgende Maßnahmen kann die Wasserbeanspruchung im Türbereich reduziert werden:

- Gitterrostabdeckungen mit größtmöglichem Einlaufquerschnitt
- Ausreichende Dimensionierung der Entwässerungsrinne
- Überdachung im Übergangsbereich
- Sicherstellung von rückstaufreier und schneller Entwässerung
- Gefälleausbildung auf der Abdichtungsebene und dem Oberflächenbelag

Technische Änderungen vorbehalten. 01/2017

WIEDEMANN-TECHNIK

Qualität aus Edelstahl

GS Gitterrost + Bauteile AG
Moosmattstrasse 24, 8953 Dietikon
Tel 043 277 30 50 Fax 043 277 30 54
www.normrost.ch oder www.rinne.ch